ԿՏՐՎԱԾՔ 1 - 1

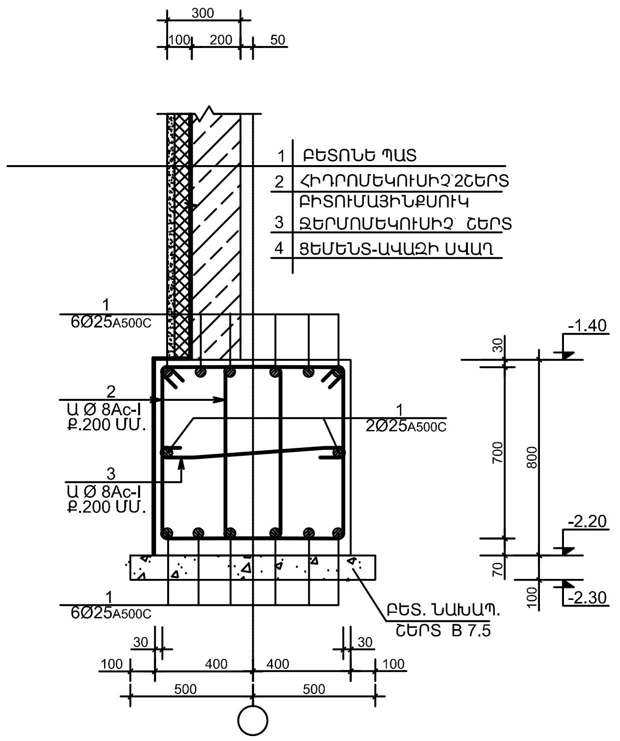
300
100 200 50
1 ԲԵՏՈՆԵ ՊԱՏ
2 ՀԻԴՐՈՄԵԿՈՒՍԻՉ՝2ՇԵՐՏ ԲԻՏՈՒՄԱՅԻՆՔՍՈՒԿ
3 ՋԵՐՄՈՄԵԿՈՒՍԻՉ՝ ՇԵՐՏ
4 ՑԵՄԵՆՏ-ԱՎԱԶԻ ՍՎԱՂ
1 6Ø25$_{A500C}$
2 Ա Ø 8Ac-I Ք.200 ՄՄ.
1 2Ø25$_{A500C}$
3 Ա Ø 8Ac-I Ք.200 ՄՄ.
1 6Ø25$_{A500C}$
ԲԵՏ. ՆԱԽԱՊ. ՇԵՐՏ B 7.5
-1.40
-2.20
-2.30
30 700 800 70 100
30 30
100 400 400 100
500 500

ԿՏՐՎԱԾՔ 3 - 3

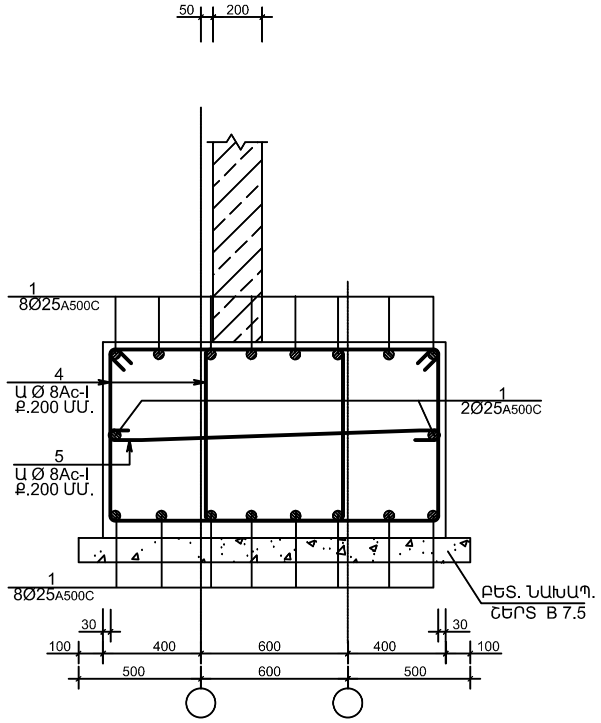
50 200
1 8Ø25$_{A500C}$
4 Ա Ø 8Ac-I Ք.200 ՄՄ.
1 2Ø25$_{A500C}$
5 Ա Ø 8Ac-I Ք.200 ՄՄ.
1 8Ø25$_{A500C}$
ԲԵՏ. ՆԱԽԱՊ. ՇԵՐՏ B 7.5
30 30
100 400 600 400 100
500 600 500

ԿՏՐՎԱԾՔ 4 - 4

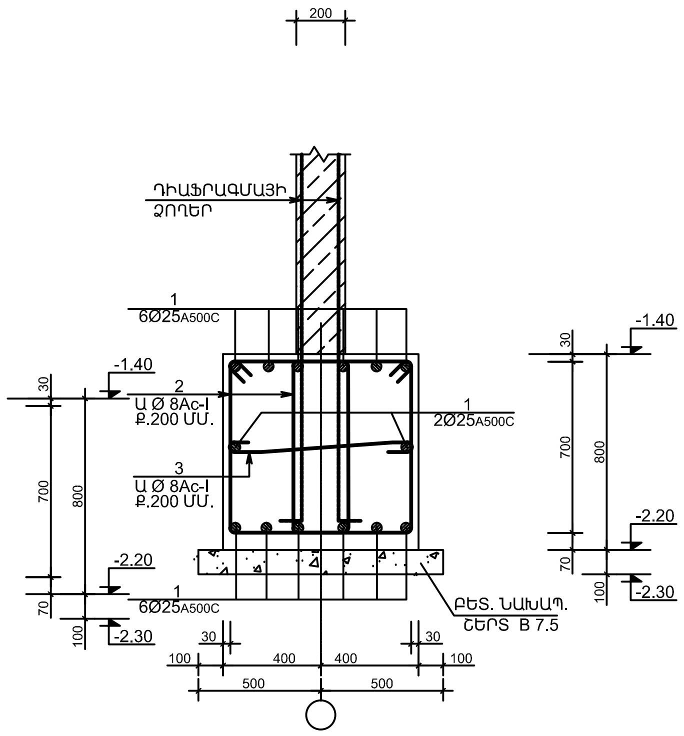
200
ԴԻԱՖՐԱԳՄԱՅԻ ՁՈՂԵՐ
1 6Ø25$_{A500C}$
-1.40
2 Ա Ø 8Ac-I Ք.200 ՄՄ.
1 2Ø25$_{A500C}$
3 Ա Ø 8Ac-I Ք.200 ՄՄ.
-2.20
1 6Ø25$_{A500C}$
-2.30
ԲԵՏ. ՆԱԽԱՊ. ՇԵՐՏ B 7.5
30 700 800 70 100
30 30
100 400 400 100
500 500

ԿՏՐՎԱԾՔ 2 - 2

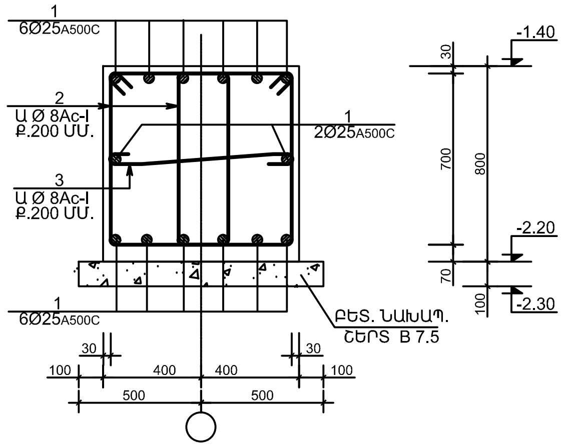
1 6Ø25$_{A500C}$
2 Ա Ø 8Ac-I Ք.200 ՄՄ.
1 2Ø25$_{A500C}$
3 Ա Ø 8Ac-I Ք.200 ՄՄ.
1 6Ø25$_{A500C}$
ԲԵՏ. ՆԱԽԱՊ. ՇԵՐՏ B 7.5
-1.40
-2.20
-2.30
30 700 800 70 100
30 30
100 400 400 100
500 500

ԿՏՐՎԱԾՔ 5 - 5

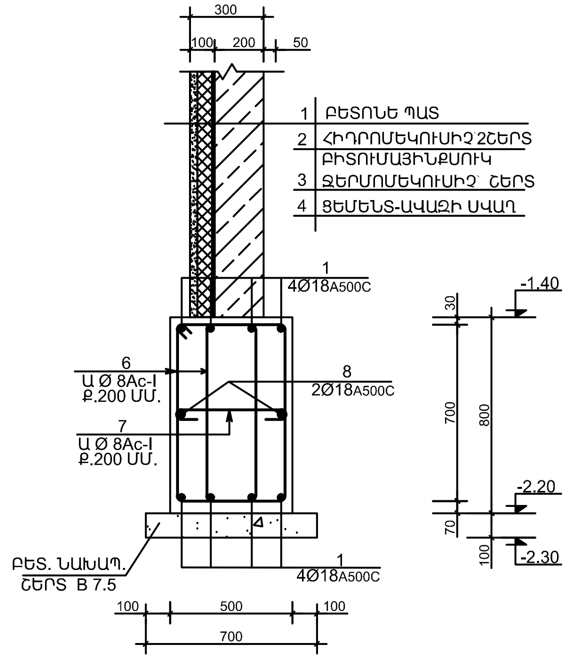
300
100 200 50
1 ԲԵՏՈՆԵ ՊԱՏ
2 ՀԻԴՐՈՄԵԿՈՒՍԻՉ՝2ՇԵՐՏ ԲԻՏՈՒՄԱՅԻՆՔՍՈՒԿ
3 ՋԵՐՄՈՄԵԿՈՒՍԻՉ՝ ՇԵՐՏ
4 ՑԵՄԵՆՏ-ԱՎԱԶԻ ՍՎԱՂ
1 4Ø18$_{A500C}$
6 Ա Ø 8Ac-I Ք.200 ՄՄ.
8 2Ø18$_{A500C}$
7 Ա Ø 8Ac-I Ք.200 ՄՄ.
ԲԵՏ. ՆԱԽԱՊ. ՇԵՐՏ B 7.5
1 4Ø18$_{A500C}$
-1.40
-2.20
-2.30
30 700 800 70 100
100 500 100
700

ԲԱՑԱՏՐԱԳԻՐ

1.ՀԻՄՔԵՐԸ ԻՐԱԿԱՆԱՑՎՈՒՄ ԵՆ ՄԻԱՁՈՒՅԼ ԵՐԿԱԹԲԵՏՈՆԻՑ, ԺԱՊԱՎԵՆԱՁԵՎ,ԽԱՉՀԱՏՎՈՂ ,B 25 ԴԱՍԻ ԾԱՆՐ ԲԵՏՈՆԻՑ :

2.ԲՈԼՈՐ ԱՄՐԱՆԱՅԻՆ ՁՈՂԵՐԻ ԽԱՐՍԽՄԱՆ ԵՐԿԱՐՈՒԹՅՈՒՆԸ ՊԵՏՔ Է ԼԻՆԻ ԵԶՐԱԴԻՐ 38 d ԱՄՐԱՆԱՁՈՂԵՐԻ ՏՐԱՄԱՉԱՓՈՎ :
ՀԻՄՆԱՅԻՆ ՀԵԾԱՆԻ ՆԵՐՔԵՎԻ ԳՈՏՈՒ ԱՄՐԱՆԱՁՈՂԵՐԻ ՄԻԱՑՈՒՄԸ ԿԱՏԱՐՎՈՒՄ Է ԹՌԻՉՔԻ 1/3 ՀԱՏՎԱԾՈՒՄ ԵԶՐԱԴԻՐ
ԱՄՐԱԿԱՊՈՒՄՈՎ,ԻՍԿ ՎԵՐԻՆ ԳՈՏՈՒ ԱՄՐԱՆԱՁՈՂԵՐԻ ՄԻԱՑՈՒՄԸ ԿԱՏԱՐՎՈՒՄ Է ԱՌԱՆՑՔՆԵՐԻ ՀԱՏՎԱԾՈՒՄ ԵԶՐԱԴԻՐ ԱՄՐԱԿԱՊՈՒՄՈՎ :

Տնօրեն	Մ.Յուսնյան		ԿԱՊԱՆԻ ԹԻՎ 7 ԴՊՐՈՑ			
ՆԳՃ	Ն.Ստեփանյան					
Նախագծեց	Յ.Կարապետյան		ԿՈՆՍՏՐՈՒԿՏՈՐԱԿԱՆ ՄԱՍ	ՓՈՒԼ	ԹԵՐԹ	ԹԵՐԹԵՐ
Ստուգեց	Ն.Ստեփանյան			ԱՆ	Կ - 7	117
			ԿՏՐՎԱԾՔ 1 - 1 -:- 5 - 5	«ՄԱՌԱ ԵՎ ԴՈՒՍՏՐԵՐ» ՍՊԸ		